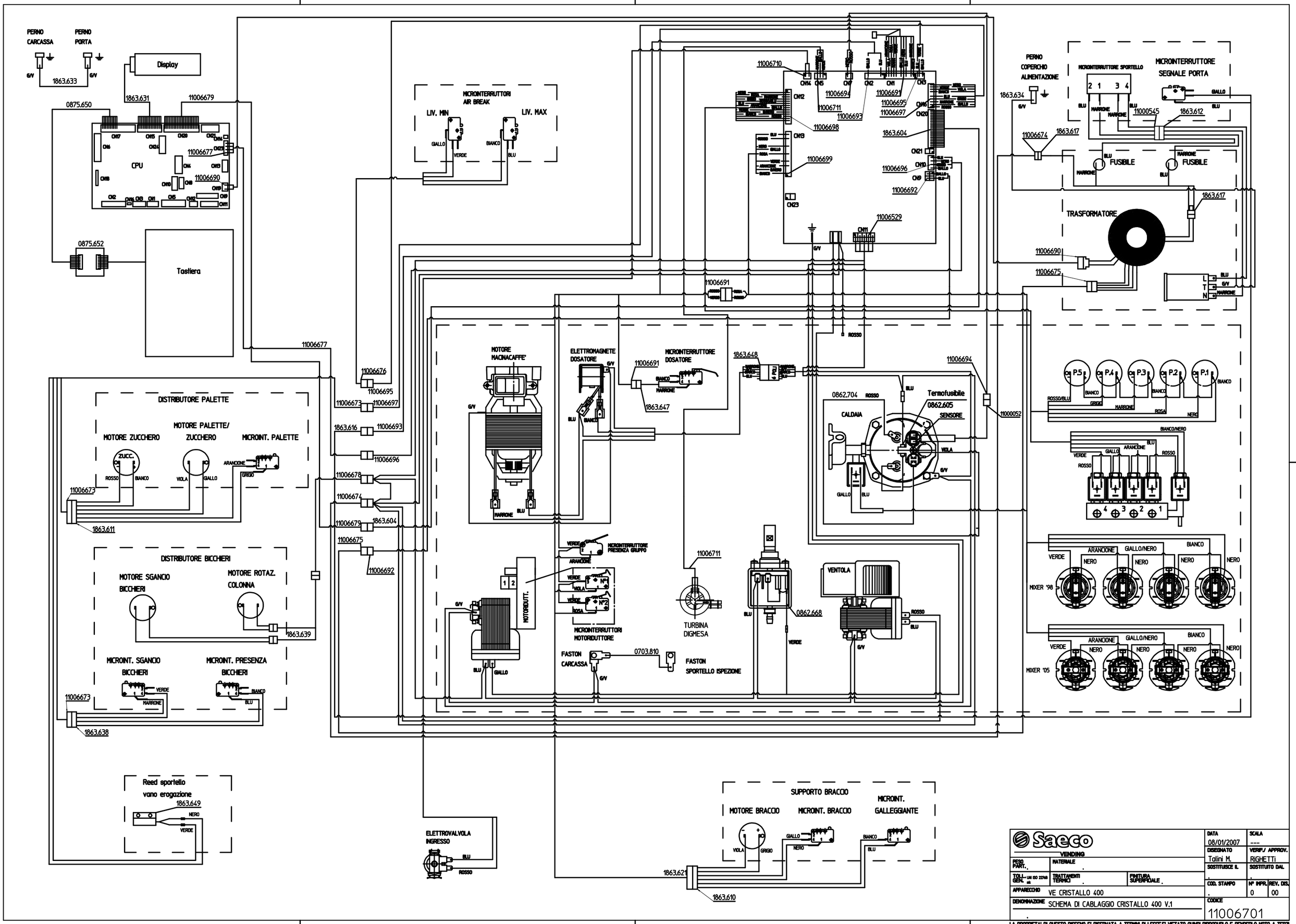

FORMATO A1
UNI 936-76

REV. MATERIALE 00

MODIFICHE: verifiche quote contrassegnate con

MODIFICHE: verifiche quote contrassegnate con

Saeco VENDING

DATA 08/01/2007	SCALA ---		
DISEGNATO Tolini M.	VERIF./ APPROV. RIGHETTI		
SOSTITUISCE IL .	SOSTITUITO DAL .		
COD. STAMPO .	N° IMPR. 0	REV. DIS. 00	
CODICE 11006701			

PESO PART.: . | MATERIALE: . | TOLL. GEN. UNI ISO 2768 m: | TRATTAMENTI TERMICI: . | FINITURA SUPERFICIALE: .

APPARECCHIO: VE CRISTALLO 400

DENOMINAZIONE: SCHEMA DI CABLAGGIO CRISTALLO 400 V.1

LA PROPRIETA' DI QUESTO DISEGNO E' RISERVATA A TERMINI DI LEGGE.E' VIETATO QUINDI RIPRODURLO E RENDERLO NOTO A TERZI.